Montagem de abril de 2017 até junho de 2025

Flange Conforme Norma ANSI B-16.1FF

SUCÇÃO: DN65	RECALQUE: DN65

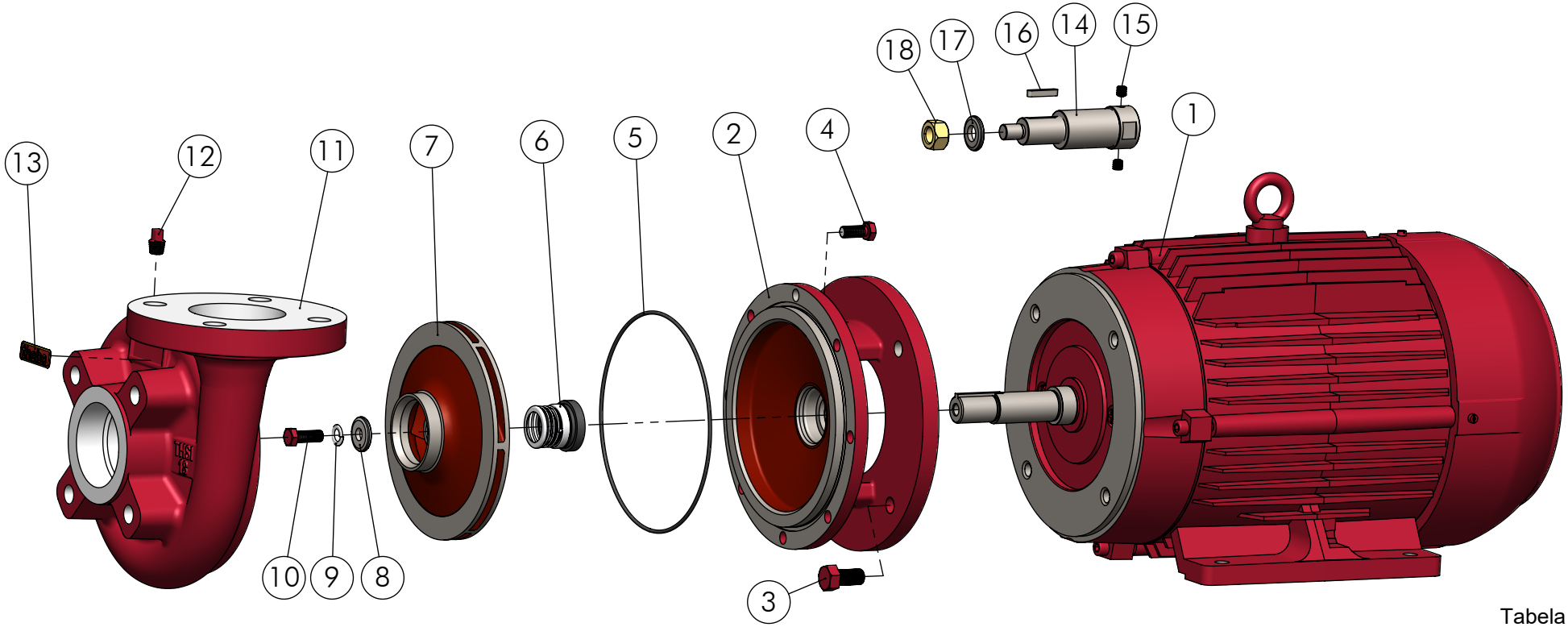

113.1

***Alongamento usado para motores eixo JP ou fora do padrão JM**

Pos.	Descrição	Unid.	Até 10.0cv Trif. Qtde	Até 10.0cv Trif. Código	12.5cv e acima Qtde	12.5cv e acima Código
18	*Porca Sext. Latão 1/2" UNF	Pç	-	- . -	1	00179
17	*Arruela Lisa R-16/20-THS-18 28.6x13.5	Pç	-	- . -	1	01943
16	*Chaveta 3/16 x 28mm	Pç	-	- . -	1	08921
15	*Paraf. Allen 5/16" x 5/16" S/C UNC	Pç	-	- . -	2	00335
14	*Along.THS (até 6/15) THSI-18 MT BL	Pç	-	- . -	1	10174
13	Plaqueta Thebe PU	Pç	1	05468	1	05468
12	Bujão 1/4" BSP (Opcional sob consulta)	Pç	1	00174	1	00174
11	Carcaça THSI-18(F) ANSI	Pç	1	02201	1	02201
10	Paraf. Sext. UNC 3/8" x 1"	Pç	1	00314	-	- . -
9	Arruela Pressão 3/8"	Pç	1	00356	-	- . -
8	Arruela Lisa R-16/20 / THS-18	Pç	1	01302	-	- . -
7	Rotor THS/THSI-18 furo Ø22.22	Pç	1	Tab. R	1	Tab. R
6	Selo mecânico 1" T21	Pç	1	00231	1	00231
△02 5	Anel O´Ring Ø177,47 x 2,62mm Buna-N	Pç	1	10159	1	10159
4	Paraf. Sext.UNC 3/8" x 7/8"	Pç	8	00313	8	00313
3	Paraf.Sext.UNC (ver tabela 1)	Pç	4	Tab. 1	4	Tab. 1
2	Tampa Interm. THS/THSI-18	Pç	1	Tab. 1	1	Tab. 1
1	Motor Elétrico IP55	Pç	1	- . -	1	- . -

Kit Contra Flange THSI-18 (F)

Descrição	Qtde	Código
Contra Flange ANSI DN65	02	02209
Junta Borracha Contra Flange	02	07898
Paraf.sext. UNC 5/8" x 1 1/2"	04	00332
Paraf.sext. UNC 5/8" x 2 1/2"	04	00333
Porca.sext. UNC 5/8"	04	00348

Tabela 1 - Itens 2 e 3

Modelo	CV	Intem 2	Paraf. sext. Item 3	Código
THSI-18 Monof.	3,0 - 5,0	01552	3/8" x 7/8" UNC	00313
THSI-18 Trif.	3,0 - 7.5			
THSI-18 Monof.	6,0 - 7,5	01553	△01 1/2" x 1" UNC	10253
THSI-18	10,0 - 12.5			

Nota:
Para montagem com motor Thebe monofásico 6,0 cv e 7,5 cv, a montagem é idêntica à montagem 6,0 cv e 7,5 cv trifásico.

Tabela R

CV	Diâmetro	Código
3,0	Ø123	09362
	Ø128	01678
4,0	Ø132	09363
	Ø136	01677
5,0	Ø141	09364
	Ø147	01676
	Ø156	09366
6,0	Ø151	09365
	Ø159	01675
7,5	Ø163	09367
	Ø168	01674
10,0	Ø172	09368
12,5	Ø179	01551

thebe BOMBAS HIDRÁULICAS
EBARA CORPORATION

	NOME	DATA CRIAÇÃO	OBSERVAÇÃO
EXECUTADO	A.P.Scarpel	25/06/15	
VERIFICADO	Gustavo	25/06/15	
APROVADO	Garcia	25/06/15	

REVISÃO	LOCAL	Nº DOCUM.	DATA	APROVADO
△02	1D	AE-19.10.01	11/10/19	Garcia
△01	5D	AE-18.11.01	07/11/18	Garcia
△00	---	---	29/03/17	Garcia

Bomba THSI-18(F) ANSI IP-55 (04-17)

DESENHO Nº 148FA5.1

A4

ESCALA:1:5

Em caso de dúvidas pergunte! | MATERIAL : | PESO: | FOLHA 1 de 1 | UNID.: Milímetro (mm)