SUCÇÃO: 1" BSP	RECALQUE: 1" BSP

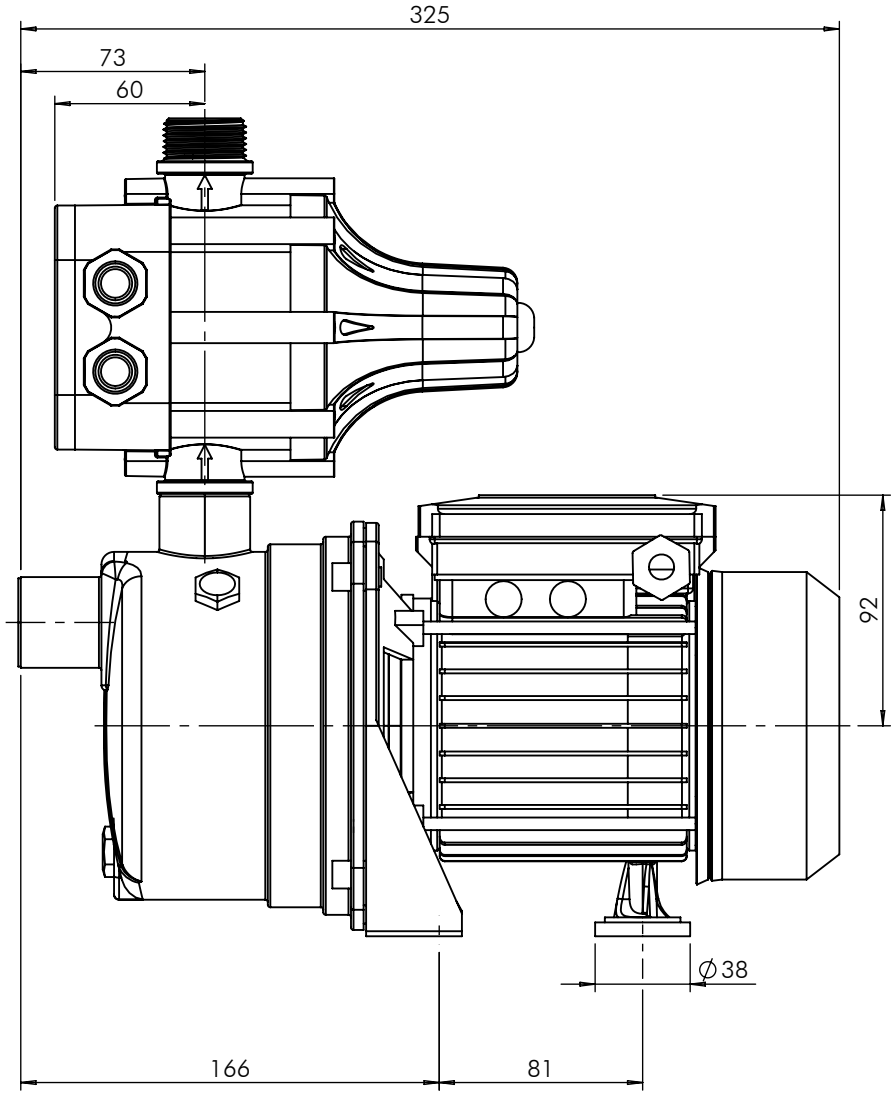

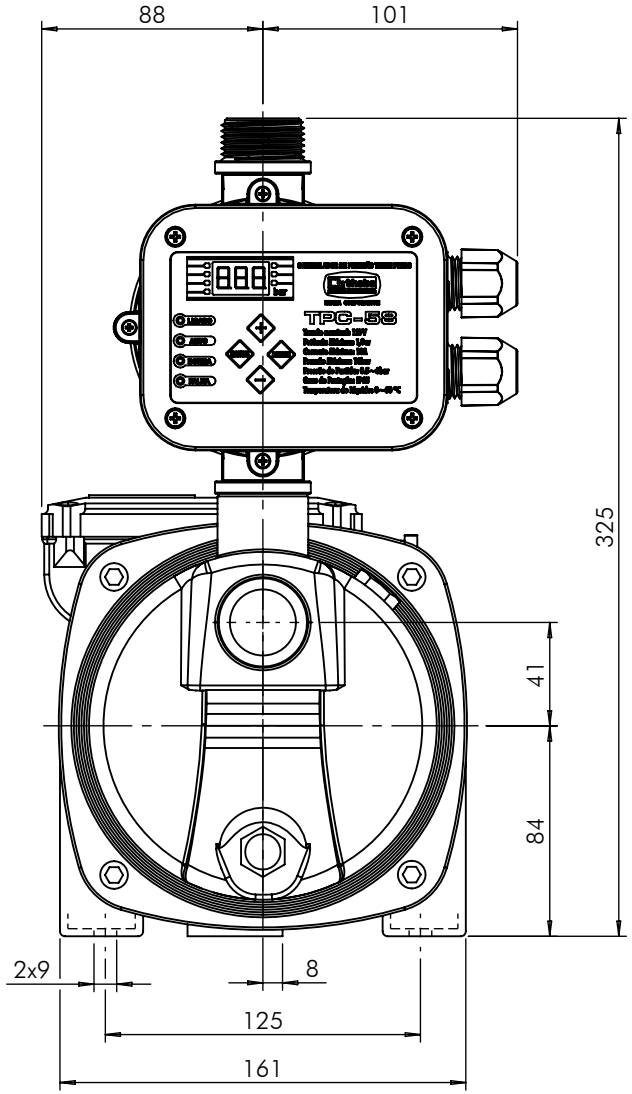

- 490 -

thebe BOMBAS HIDRÁULICAS EBARA CORPORATION	EXECUTADO	L. Galbier	20/08/24						
	VERIFICADO	F. Conte	20/08/24						
	APROVADO	Guilherme Z.	20/08/24		00	---	---	20/08/24	Guilherme Z.
		NOME	DATA CRIACÃO	OBSERVAÇÃO	REVISÃO	LOCAL	Nº DOCUM.	DATA	APROVADO

Sist.Pres. T-PRESS TPC-58 TJET-60

DESENHO Nº 056T608

A4

ESCALA:1:3

Em caso de dúvidas pergunte! | MATERIAL : | PESO: | FOLHA 1 de 1 | UNID.: Milímetro (mm)